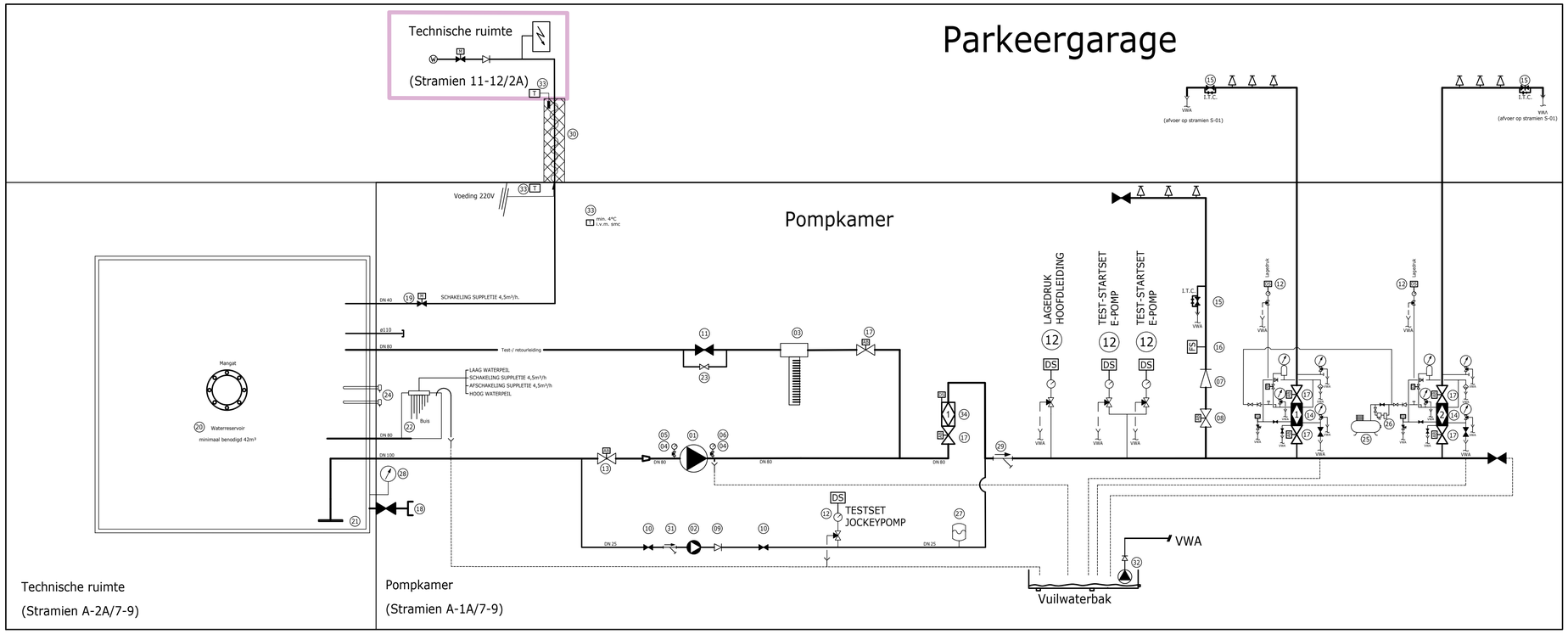

Nr.	Aantal	Omschrijving	Afmeting	Fabrikaat	Type / keur
37					
36					
35					
34	1	Natte alarmklep, Central Alarm Station	DN80	Minimax	
33	3	Thermostaat		Danfoss	RT4 230V
32	1	Dompelpomp VWA			
31	1	Filter	DN25		Levering Minimax
30	1	Isolatie en tracing			
29	1	Filter	DN80	Levering Minimax	SH-F
28	1	Manometer tankvulindicatie			Franklin Hodge
27	1	Buffervat	12 ltr	Levering Minimax	PS 16
26	1	Luchtsetje		TYCO	AMD-1
25	1	Compressor	210 ltr	Kaeser	210/50W
24	2	Thermodompelaar		Franklin Hodge	Levering Boele
23	1	Koelwater retour sprinklerpomp			Minimax
22	1	Niveausignalering		Carlo gavazzi	5-voudige meetpen
21	1	Antikolkplaat		Franklin Hodge	Levering Boele
20	1	Waterreservoir	42 m2	Franklin Hodge	Levering Boele
19	1	Magneetafsluiter	DN40	Danfoss	NC 230V CE
18	1	Kogelkraan (aftap) met Storz aansl.	DN50		Levering Franklin Hodge
17	6	Vlinderklep electr. stand bew. NO	DN80	Minimax	BVG-1-114
16	1	Flowswitch	DN50	Potter	VSR-2
15	3	Doorspoel/ITC	DN50	Minimax	
14	2	Droge alarmklep	DN80	Minimax	Levering Econ Aqua
13	1	Vlinderklep met elec. std. bewaking	DN100		Levering Minimax
12	6	Pressostaat unit			Levering Minimax
11	1	Schuifafsluiter	DN80	Fire King	NRG 11
10	2	Kogelkraan	DN25		Levering Minimax
09	1	Terugslagklep	DN25		Levering Minimax
08	1	Vlinderklep met elec. std. bewaking	DN50	TYCO	BFV-300
07	1	Terugslagklep	DN50	Grinnell	CV-1
06	1	Manometer	1/2"		Levering Minimax
05	1	Mano-vacuummeter	1/2"		Levering Minimax
04	2	Manometerkraan	1/2"		Levering Minimax
03	1	Flowmeter	DN80	Minimax	RK Turbo-Lux DN80
02	1	Jockeypomp	1,5 kW	Econ Aqua	Pumproomunit MMP-3-5B
01	1	Sprinkler elektro pomp	18,5 kW	Econ Aqua	Pumproomunit MMP-3-5B

Elektrisch principeschema sprinklerpomp zonder onderverdeling

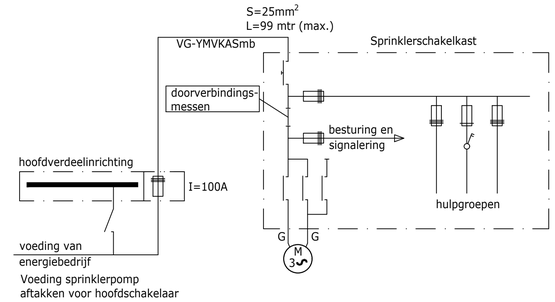

Voedings overzicht	Spanning	Vermogen	Levering	aanleg
- Compressor	230V	16A	groepen kast	DGI
- Flowmeter	230V	6A	groepen kast	DGI
- Sprinklerpomp	400V	18,5 kW	hoofdverdeelinrichting	DGI
- Verwarming tank	230V	16A	groepen kast	DGI
- Verwarming pompkamer	230V	3 kW	groepen kast	DGI
- Sprinklermeld centrale	230V	-	separate groep	DGI
- Jockeypomp	400V	1,5 kW	groepen kast	DGI

ONTWERPGEGEVENS

Installatie volgens de ● NEN-EN 12845 ○ FM ● NFPA ○ LPC ○ VdS ● DIOM Econ Aqua -voorschriften

Uitgangspuntendocument nr.:Deerns, RNL 150.022 30.0001 van 20-10-2017

Nota van aanvullingen nr.:

Ontwerp ○ volgens tabellen: ● hydraulisch berekend:

Gebouw/sectie	Gevarenklasse	Minimum sproeidichtheid	Maximum sproeivlak Installatie	Maximum sproeivlak Per sprinkler	Minimum sproeitijd	Type installatie	Druk
Parkeergarage	OH2	3.1 mm/min	181 m²	16 m²	60 min	Droog	5 bar/spr
		mm/min	m²	m²	min		

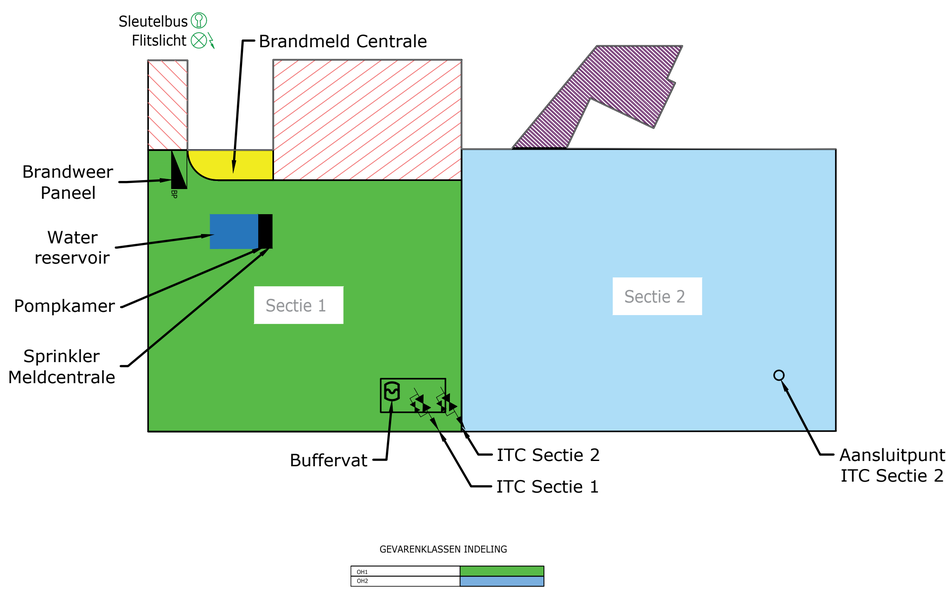

BEGANE GROND

Sprinkler meld centrale

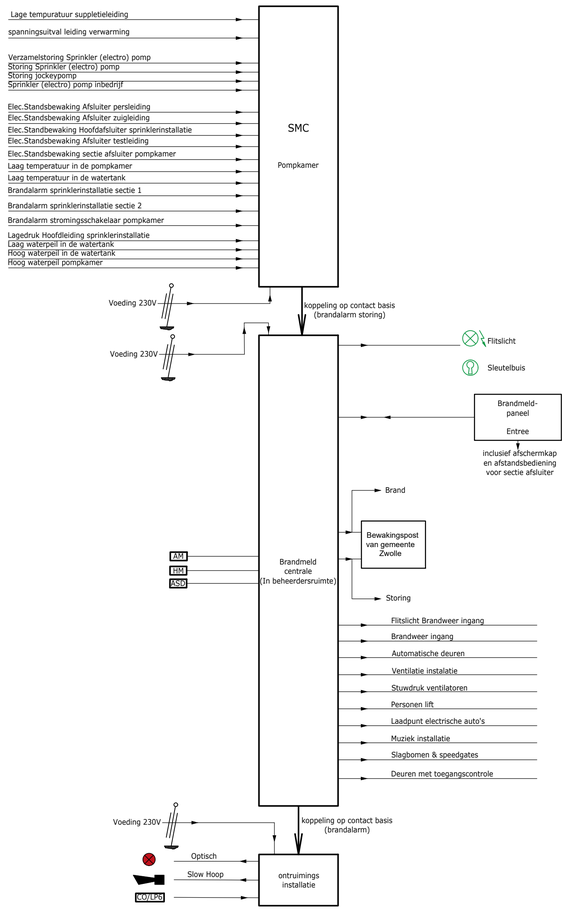

Wijz.	Datum	Omschrijving	Tek.	Gecontr.	Checklist	Projectnr.
A	11-04-2019	As built	FD	WdR		46183225
0	01-06-2018	Ontwerp	IB	WdR		46183225

Project : Parkeergarage
Lubeckplein
Zwolle

Onderwerp : P&ID en Blokplan Lagedruk water mist installatie

Schaal : n.v.t.
Bouwlaag : Parkeergarage
Bouwdeel : Deel 1 & 2

Status: As built

Deze tekening is eigendom van de Groot Installatiegroep en mag zonder haar toestemming niet gekopieerd noch aan derden ter inzage worden gegeven. Auteursrecht voorbehouden volgens de wet.

DE GROOT INSTALLATIEGROEP
Vestiging Elburg
De Rietkraag 21, 8082 AA Elburg
Postbus 84, 8080 AB Elburg
T 0525-659666
E sprinklerelburg@degrootgroep.nl
I www.degrootgroep.nl

Formaat : A1
Tekeningnr.: SP01
Installatienr.: 556

FILENAME : SP01 - P&ID Blokplan.dwg
PATH : J:\B-GMC\ADB\46183225 - Parkeergarage Zwolle\2_Werktekeningen\Lubeckplein

Plotdatum: 24-04-2019